

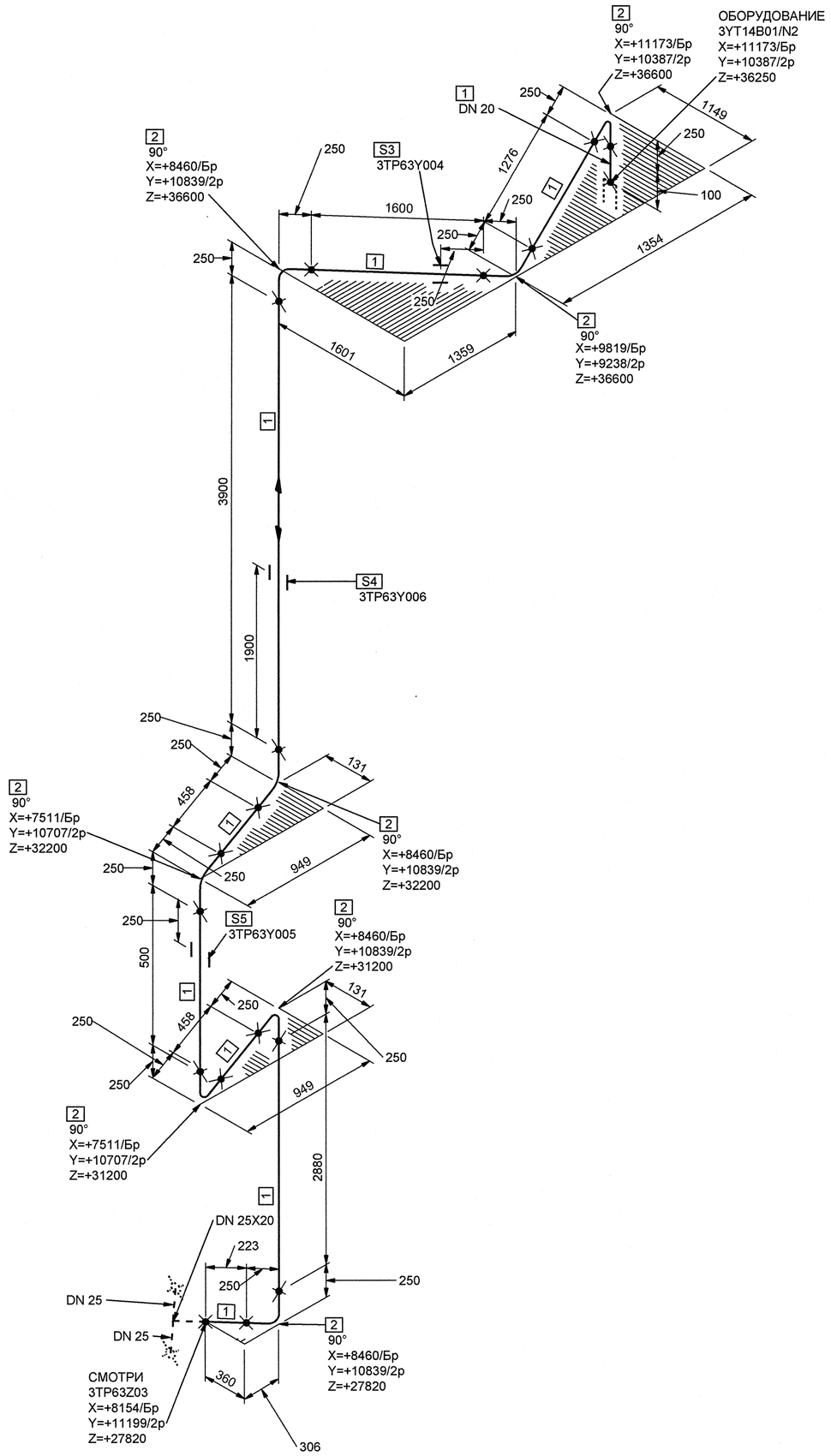

МОНТАЖНЫЕ ЭЛЕМЕНТЫ

ПОЗ	НАИМЕНОВАНИЕ	КОЛ	МАТЕРИАЛ	МАССА ЕД-ЦЫ, КГ
1	ОСТ 24.125.01-89 ТРУБА 25х3	11.395 М	08Х18Н10Т ТУ 14-3Р-197-2001	1.64
2	15 ОСТ 24.125.03-89 ОТВОД 90°-25х3-100х100-436 - R150	8	08Х18Н10Т ТУ 14-3Р-197-2001	0.71
3	3ТР63Y004 ПОДВЕСКА	1		-
4	3ТР63Y006 ОПОРА НЕПОДВИЖНАЯ	1		-
5	3ТР63Y005 ОПОРА НЕПОДВИЖНАЯ	1		-

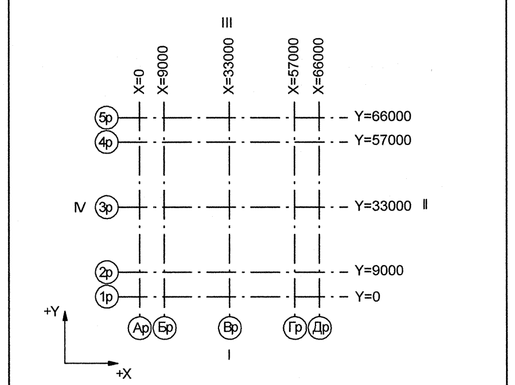

Номер трубопровода - II
Подведомственность - ПНАЭГ 7-008-89
Классификационное обозначение по НП-001-97 - 2Н3
Группа по ПНАЭГ 7-008-89 - В
Класс безопасности по НП-001-97 - 2
Категория сейсмостойкости по НП-031-01 - I
Рабочие параметры: Рр= 6.37 МПа, tр=150°С
Параметры гидроиспытания: Рг=8.30 МПа, t не менее 5°С
Среда- Азот
Раствор борной кислоты 16-20г/дм3
Газоводяная смесь

3TG11Z01_01		3	DN 100	Z+ 2700 X+ 175 Y- 2775	3TG11W01/N1				S5 3TG11Y01/РТ-997				3TG11J01/ТГ-235
Код блока	Трубопроводы проектируемые	Позиция детали	Условный проход	Координаты элементов в здании	Код оборудования/ Номер патрубка	Шов заводской	Шов монтажный	Резьбовое соединение	Позиция опоры Код опоры / код проходки	Направление среды	Переход	Штуцер	Код герметичной проходки/ код проходки

Инв.№ подл. R3.00780.1.0.11
Лист 79

Изм.	Кол.уч.	Лист	№ док.	Подпись	Дата
Инж.2к.		Сухарева			1.08
Пров.вед.инж.		Веренцова			1.08
Пров.нач.гр.		Жук			1.08
Н.контр.		Краснояров			1.08

R3.TP25.3072.011.01.00.046

Ростовская АЭС Блок 3

Реакторное отделение
Герметичная часть
Трубопроводы газовых сдувок Рр>2,2 МПа

Стадия	Лист	Листов
Р	1	1

Изометрический чертеж
3ТР63Z02

ОАО "НИАЭП" 2012

АРХИВНЫЙ ЭКЗЕМПЛЯР

Формат А1

Дополнительные подписи
Взам. инв. N
Подп. и дата
Инв. N подл. R3.00780.1.0.11